[mm]

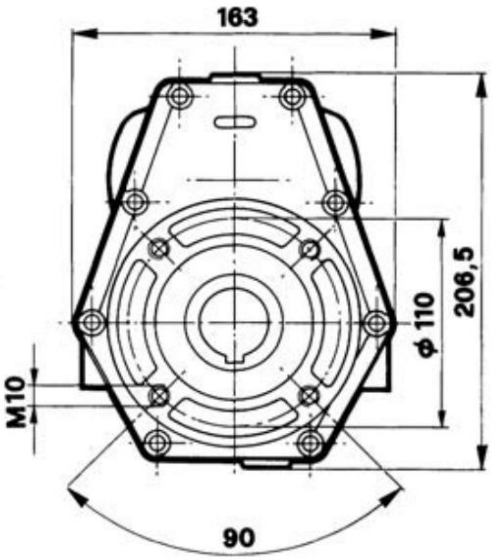
163
206,5
ϕ 110
M10
90

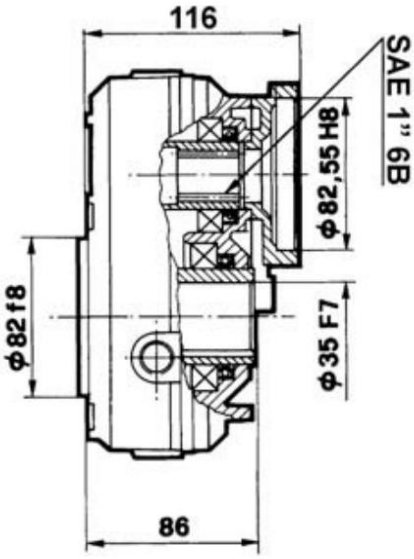
116
SAE 1" 6B
ϕ 82,55 H8
ϕ 82 f8
ϕ 35 F7
86

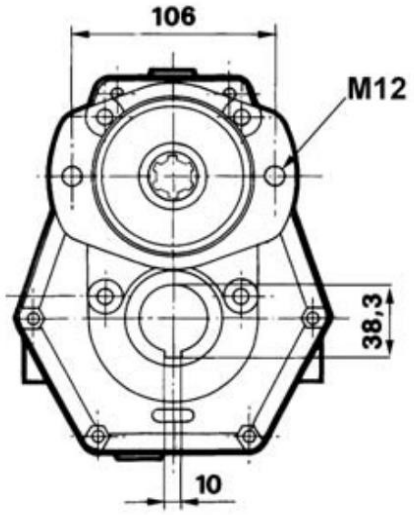
106
M12
38,3
10